UNIPUMP Насос циркуляц. (отопл.) UPF 40-45 230

Циркуляционные фланцевые насосы · Артикул 37711 · Серия UPF

1. Обзор

Циркуляционные насосы серии UPF оснащенные «мокрым» ротором, разработаны с целью осуществления принудительной циркуляции жидкости в одно- или двухтрубных системах отопления при стабильном или слабо меняющемся расходе теплоносителя. Их ключевая задача – поддерживать постоянный расход жидкости, обеспечивая равномерное и эффективное распределение тепла. Двигатель, применяемый в насосах серий UPF, является однофазным, с фиксированной мощностью и имеет встроенную термозащиту.
ОСОБЕННОСТИ:
1) однофазный электродвигатель со встроенной термозащитой и фиксированной мощностью;
2) односкоростной
3) материал корпуса насоса – чугун;

Основные данные

Присоединительный размер	DN40
Максимальная мощность, Вт	300
Максимальный напор, м	4,5
Максимальная производительность, м3/ч	18
Максимальная производительность, л/мин	300
Гарантия, мес	36

2. Гидравлические характеристики

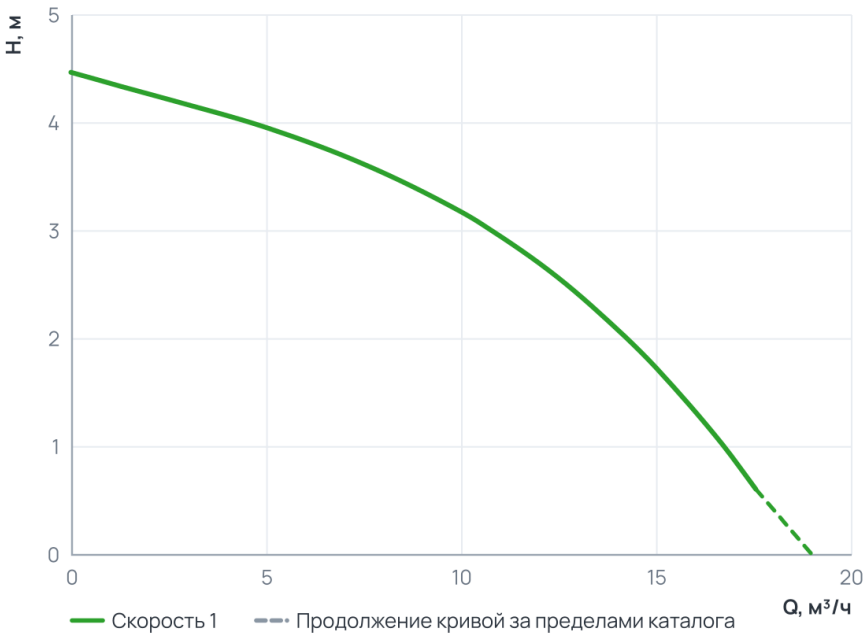

Рабочий диапазон

Подача Q	0 … 17,5 м³/ч
Напор H	0,6 … 4,5 м

Пунктир на диаграмме — продолжение кривой за пределами каталога производителя.

3. Технические данные

Общие сведения

Тип	Насос	Серия	UPF
Сдвоенный	Нет	Вид насоса	Центробежный
Назначение	Отопление	Гарантия, мес	36
Уровень шума, дБ	<50	Ответные соединения	Да
Страна производства	Китай		

Гидравлические данные

Максимальный напор, м	4,5	Максимальное давление в системе, бар	10
Максимальная производительность, м3/ч	18	Максимальная производительность, л/мин	300

Перекачиваемая среда

Температура окружающей среды, °C	+1...+40	Максимальное содержание этиленгликоля, %	50
Максимальная температура перекачиваемой жидкости, °C	+2...+110		

Материалы

Материал корпуса	Чугун	Материал обмотки статора	Медь
Материал рабочего колеса	Полифениленэфир		

Монтаж и присоединение

Вес, кг	14,1	Длина, мм	250
Высота, мм	230	Ширина, мм	167
Присоединение	Фланцевое	Монтажная длина, мм	230
Присоединительный размер	DN40	Диаметр условного прохода, мм	40
Страна производства (Циркуляционные фланцевые насосы)	Китай	Макс. мощность котла (кВт) (Циркуляционные фланцевые насосы)	0

Электродвигатель

Степень защиты	IP42	Номинальный ток, А	1,5
Количество скоростей	1	Параметры электросети	~230В; 50Гц
Максимальная мощность, Вт	300	Частотное регулирование двигателя	Нет

4. Габаритные размеры

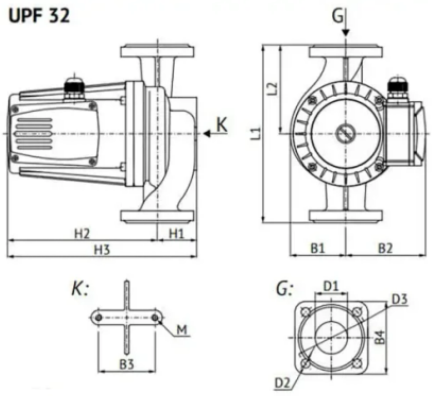

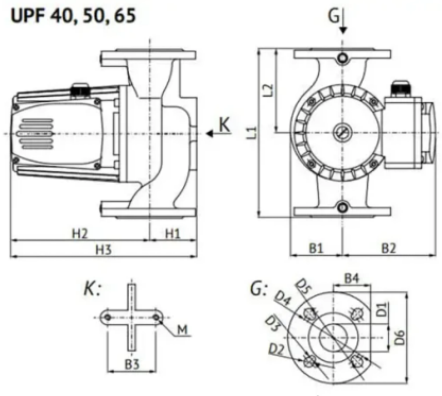

Таблица размеров

Модель	*H1*	*H2*	*H3*	*L1*	*L2*	*B1*	*B2*	*B3*	*B4*	*D1*	*D2*	*D3*	*D4*	*D5*	*D6*	*M*
UPF 32-120	49	185	234	220	110	68	99	70	90	32	11,5	90	–	–	–	M8
UPF 32-90	49	165	214	222	110	68	99	70	90	32	11,5	90	–	–	–	M8
UPF 40-45	61	189	250	230	115	68	99	90	60	40	13,5	10	130	100	150	M8
UPF 40-120	65	232	297	250	125	80	154	80	60	40	17,5	13,5	110	100	150	M10
UPF 40-160	65	232	297	250	125	80	154	80	60	40	17,5	13,5	110	100	150	M10
UPF 50-120	72	257	304	280	140	88	154	90	72	50	17,5	13,5	125	110	165	M10
UPF 50-160	72	257	329	280	140	88	154	90	72	50	17,5	13,5	125	110	165	M10
UPF 50-200	72	257	329	280	140	88	154	90	72	50	17,5	13,5	125	110	165	M10
UPF 65-80	78	232	310	280	140	88	154	90	76	65	17,5	13,5	145	130	180	M10
UPF 65-100	78	232	310	300	150	93	154	90	76	65	17,5	13,5	145	130	185	M10
UPF 65-120	78	257	335	300	150	93	154	90	76	65	17,5	13,5	145	130	185	M10

5. Данные для заказа

Наименование	Насос циркуляц. (отопл.) UPF 40-45 230
Артикул	37711
Производитель (марка)	UNIPUMP
Серия	UPF
Вид оборудования	Циркуляционные фланцевые насосы
Вес, кг	14,1
Гарантия, мес	36
Страна производства	Китай
Страна производства (Циркуляционные фланцевые насосы)	Китай

6. Документация

Инструкции и паспорта

- Инструкция серии UPC - UPF

Разрешительные документы

- Сертификат соответствия
- Декларация о соответствии_1
- Декларация о соответствии_2

Документы прилагаются к товару — в карточке товара и в архиве документов для тендера.